ID:용계1교(대구)-교면포장

보수이력
기존균열
신규균열
보수부위재균열
보수(기보수)
보수(11. 상반기)
보수(11. 하반기)
보수(12. 상반기)
보수(12. 하반기)
보수(13. 상반기)
보수(13. 하반기)
보수(14. 상반기)
보수(14. 하반기)
보수(15. 상반기)
보수(15. 하반기)

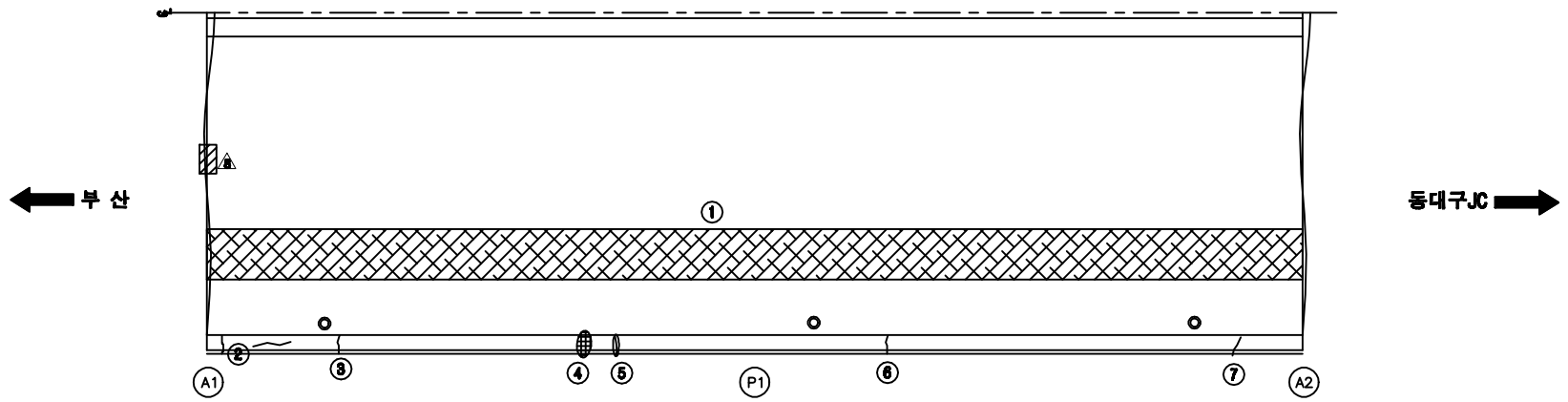

손 상 현 황 표

번호	신(N)구(P)	손상내용	손상현황						결함상태	손상물량	비고
			폭	길이	너비	물량	단위	개소			
1	구	아스콘 망상균열		2.5	30.0	75.00	㎡	1		75.00	
2	구	균열	0.3	1.8		1.80	m	1		1.80	하자
3	구	균열	0.2	1.0		1.00	m	1		1.00	하자
4	구	콘크리트 손상		0.1	0.5	0.05	㎡	1		0.05	하자
5	구	균열 및 백태		0.1	1.0	0.10	㎡	1		0.10	하자
6	구	균열	0.2	1.0		1.00	m	1		1.00	하자
7	구	균열부 백태		0.1	1.2	0.12	㎡	1		0.12	하자

주) 손상의 폭과 길이는 m 이며, 단 균열의 폭은 mm 임

KEY PLAN

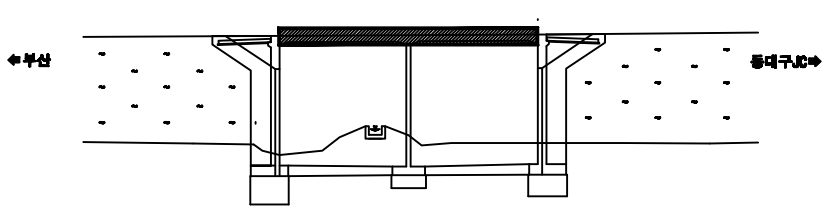

SECTION

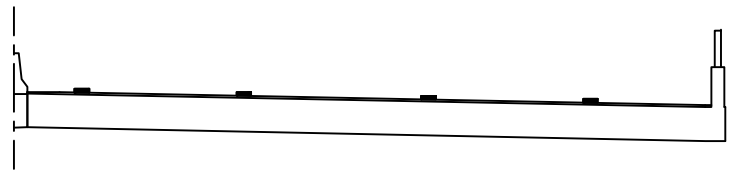

용 역 명	2015년 하반기 시설물 안전점검용역(3구간 정기점검)
과업기간	2015. 08. 05 ~ 2015. 12. 31
발 주 처	신대구부산고속도로주식회사
용 역 사	(주)아워브레인 OUR BRAIN CO.,LTD
도면번호	001

ID:용계1교(대구)-바닥판하면

보수이력
기존균열
신규균열
보수부위재균열
1 보수(기보수)
2 보수(11. 상반기)
3 보수(11. 하반기)
4 보수(12. 상반기)
5 보수(12. 하반기)
6 보수(13. 상반기)
7 보수(13. 하반기)
8 보수(14. 상반기)
9 보수(14. 하반기)
10 보수(15. 상반기)
11 보수(15. 하반기)

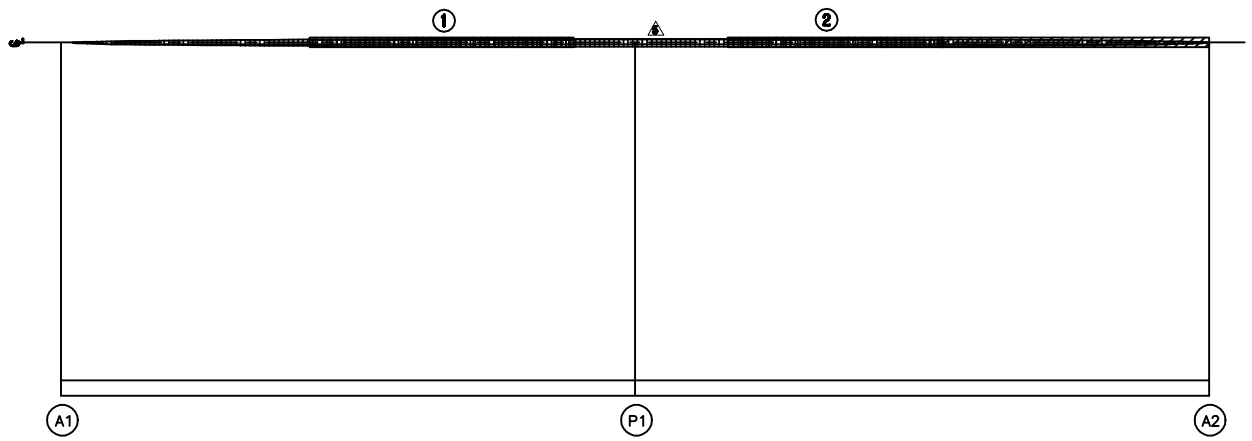

손 상 현 황 표

번호	신(N)구(P)	손상내용	손상현황						결함상태	손상물량	비고
			폭	길이	너비	물량	단위	개소			
1	구	실란트 손상		6.0		6.00	m	1		6.00	
2	구	실란트 손상		6.0		6.00	m	1		6.00	

주) 손상의 폭과 길이는 m 이며, 단 균열의 폭은 mm 임

KEY PLAN

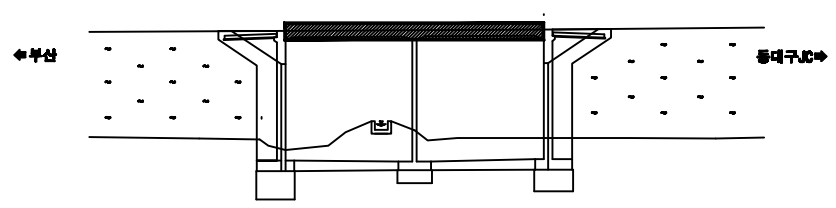

SECTION

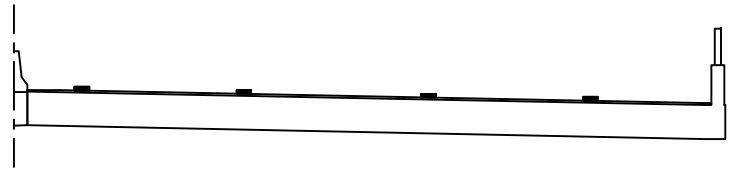

용 역 명	2015년 하반기 시설물 안전점검용역(3구간 정기점검)
과업기간	2015. 08. 05 ~ 2015. 12. 31
발 주 처	신대구부산고속도로주식회사
용 역 사	(주)아워브레인 OUR BRAIN CO.,LTD
도면번호	002

ID:용계1교(대구)-교대 A1

보 수 이 력

	기 존 균 열
	신 규 균 열
	보수부위재균열
1	보 수(기보수)
2	보 수(11. 상반기)
3	보 수(11. 하반기)
4	보 수(12. 상반기)
5	보 수(12. 하반기)
6	보 수(13. 상반기)
7	보 수(13. 하반기)
8	보 수(14. 상반기)
9	보 수(14. 하반기)
10	보 수(15. 상반기)
11	보 수(15. 하반기)

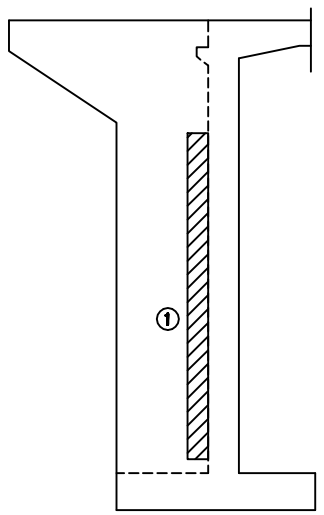

날개벽(좌측)

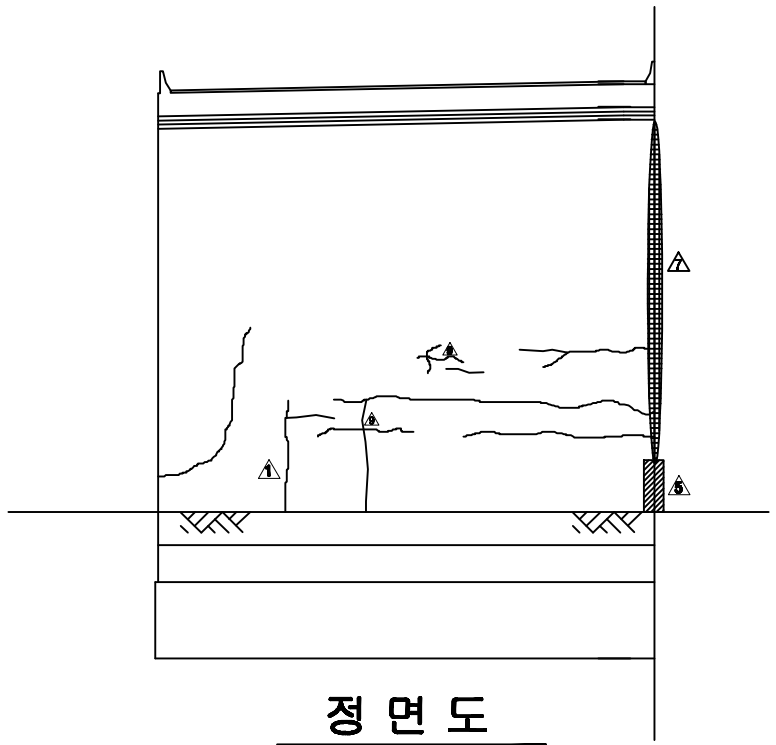

정 면 도

손 상 현 황 표

번호	신(N)구(P)	손상내용	손상현황						결함상태	손상물량	비고
			폭	길이	너비	물량	단위	개소			
1	구	보강토 옹벽 이격		6.0		6.00	m	1		6.00	

주) 손상의 폭과 길이는 m 이며, 단 균열의 폭은 mm 임

KEY PLAN

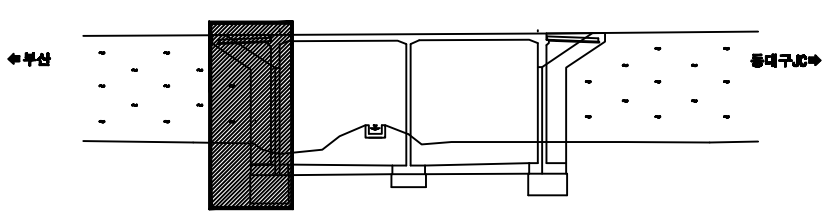

SECTION

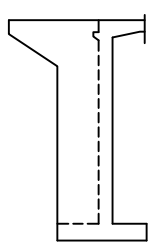

용 역 명	2015년 하반기 시설물 안전점검용역(3구간 정기점검)
과업기간	2015. 08. 05 ~ 2015. 12. 31
발 주 처	신대구부산고속도로주식회사
용 역 사	(주)아워브레인 OUR BRAIN CO.,LTD
도면번호	003

ID:용계1교(대구)-교대 A2

보수이력

	기존균열
	신규균열
	보수부위재균열
1	보수(기보수)
2	보수(11. 상반기)
3	보수(11. 하반기)
4	보수(12. 상반기)
5	보수(12. 하반기)
6	보수(13. 상반기)
7	보수(13. 하반기)
8	보수(14. 상반기)
9	보수(14. 하반기)
10	보수(15. 상반기)
11	보수(15. 하반기)

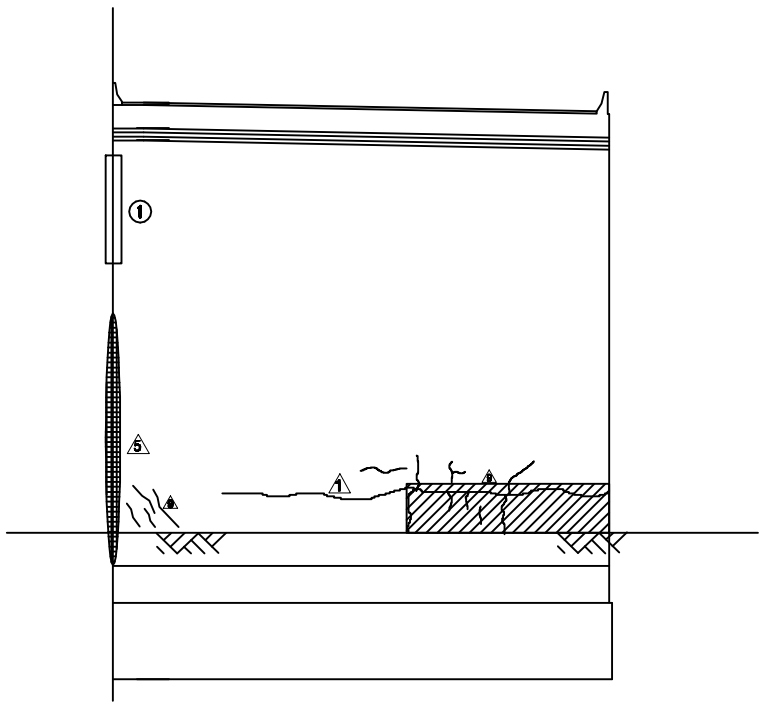

정 면 도

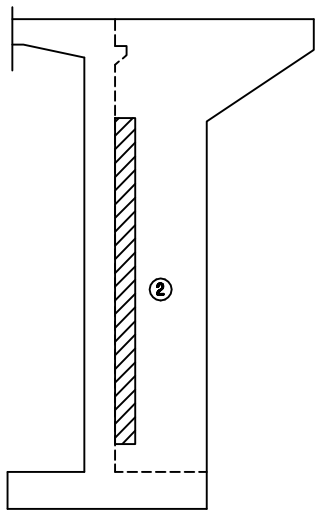

날개벽(우측)

손 상 현 황 표

번호	신(N)구(P)	손상내용	손상현황						결함상태	손상물량	비고
			폭	길이	너비	물량	단위	개소			
1	신	슬라브 손상		2.0		2.00	m	1		2.00	
2	구	보강토 옹벽 이격		6.0		6.00	m	1		6.00	

주) 손상의 폭과 길이는 m 이며, 단 균열의 폭은 mm 임

KEY PLAN

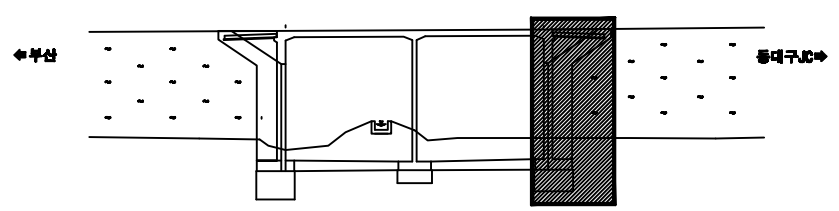

SECTION

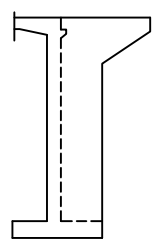

용 역 명	2015년 하반기 시설물 안전점검용역(3구간 정기점검)
과업기간	2015. 08. 05 ~ 2015. 12. 31
발 주 처	신대구부산고속도로주식회사
용 역 사	(주)아워브레인 OUR BRAIN CO.,LTD
도면번호	004

ID:용계1교(대구)-교각 P1

보 수 이 력

- 기 존 균 열
- 신 규 균 열
- 보수부위재균열
- 보 수(기보수)
- 보 수(11. 상반기)
- 보 수(11. 하반기)
- 보 수(12. 상반기)
- 보 수(12. 하반기)
- 보 수(13. 상반기)
- 보 수(13. 하반기)
- 보 수(14. 상반기)
- 보 수(14. 하반기)
- 보 수(15. 상반기)
- 보 수(15. 하반기)

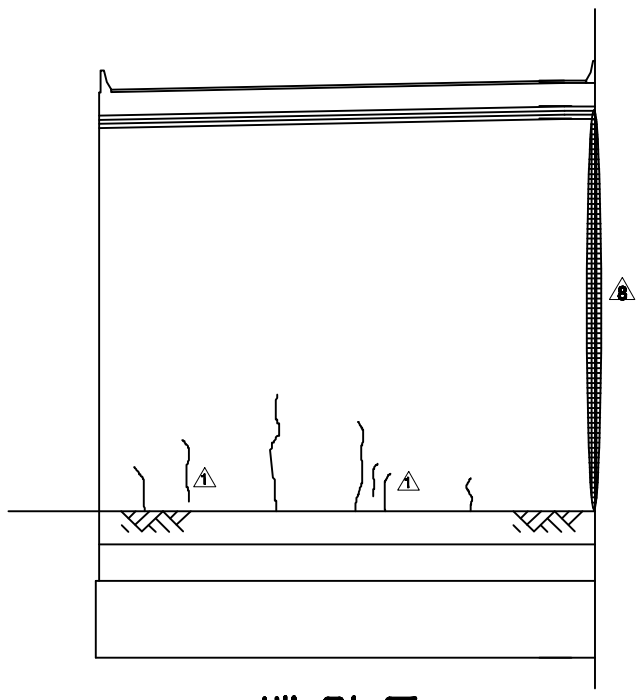

배 면 도

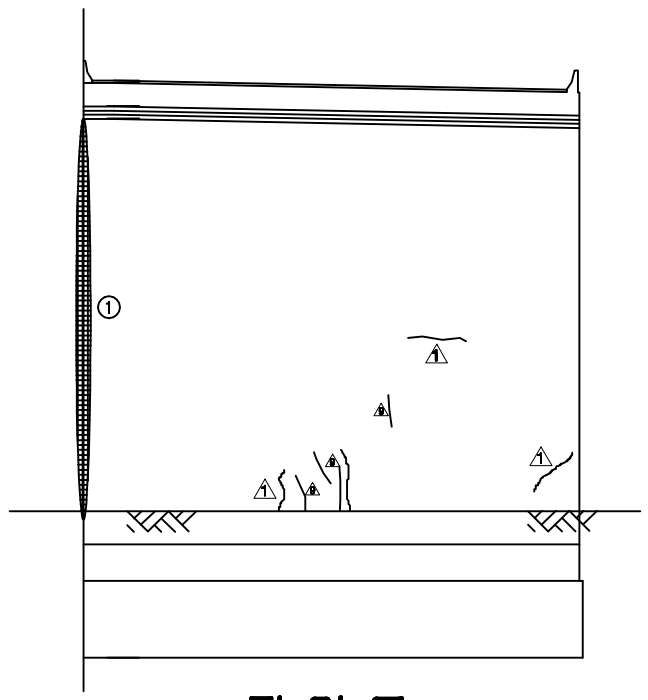

정 면 도

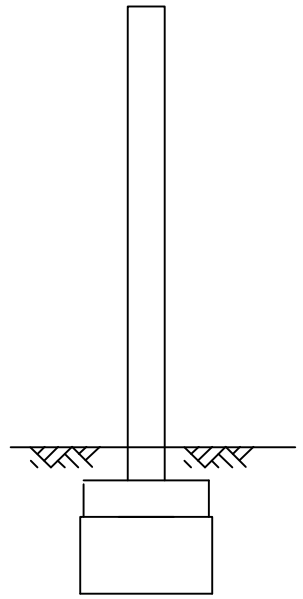

측면도(우측)

손 상 현 황 표

번호	신(N)구(P)	손상내용	손상현황						결함상태	손상물량	비고
			폭	길이	너비	물량	단위	개소			
1	신	실란트 손상		9.0		9.00	m	1		9.00	

주) 손상의 폭과 길이는 m 이며, 단 균열의 폭은 mm 임

KEY PLAN

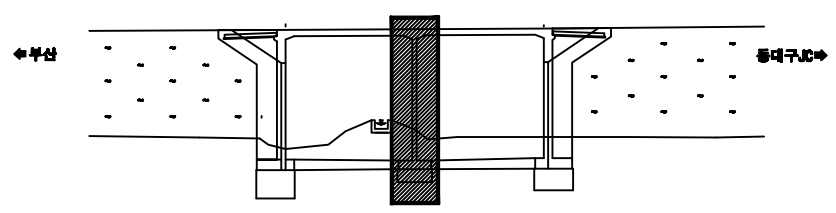

SECTION

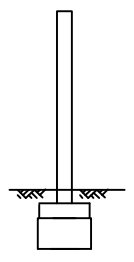

용 역 명	2015년 하반기 시설물 안전점검용역(3구간 정기점검)
과업기간	2015. 08. 05 ~ 2015. 12. 31
발 주 처	신대구부산고속도로주식회사
용 역 사	(주)아워브레인 OUR BRAIN CO.,LTD
도면번호	005

ID:용계1교(부산)-교면포장

보 수 이 력	
	기 존 균 열
	신 규 균 열
	보수부위재균열
1	보 수(기보수)
2	보 수(11. 상반기)
3	보 수(11. 하반기)
4	보 수(12. 상반기)
5	보 수(12. 하반기)
6	보 수(13. 상반기)
7	보 수(13. 하반기)
8	보 수(14. 상반기)
9	보 수(14. 하반기)
10	보 수(15. 상반기)
11	보 수(15. 하반기)

손 상 현 황 표

번호	신(N) 구(P)	손상내용	손상현황						결함 상태	손상 물량	비고
			폭	길이	너비	물량	단위	개소			
1	구	보수부 황률		0.5	0.5	0.25	㎡	1		0.25	
2	구	보수부 황률		0.5	0.5	0.25	㎡	1		0.25	
3	구	균열	0.2	1.0		1.00	m	1		1.00	하자
4	구	균열	0.1	2.0		2.00	m	2		4.00	하자
5	신	균열	0.3	1.0		1.00	m	1		1.00	하자
6	구	균열	0.5	2.5		2.50	m	1		2.50	하자
7	구	균열	0.2	1.0		1.00	m	1		1.00	하자
8	구	균열	0.2	1.0		1.00	m	2		2.00	하자
9	구	균열	0.3	1.0		1.00	m	1		1.00	하자
10	신	아스콘 균열		0.8		0.80	m	1		0.80	
11	신	보수부 황률		0.3	0.5	0.15	㎡	1		0.15	

주) 손상의 폭과 길이는 m 이며, 단 균열의 폭은 mm 임

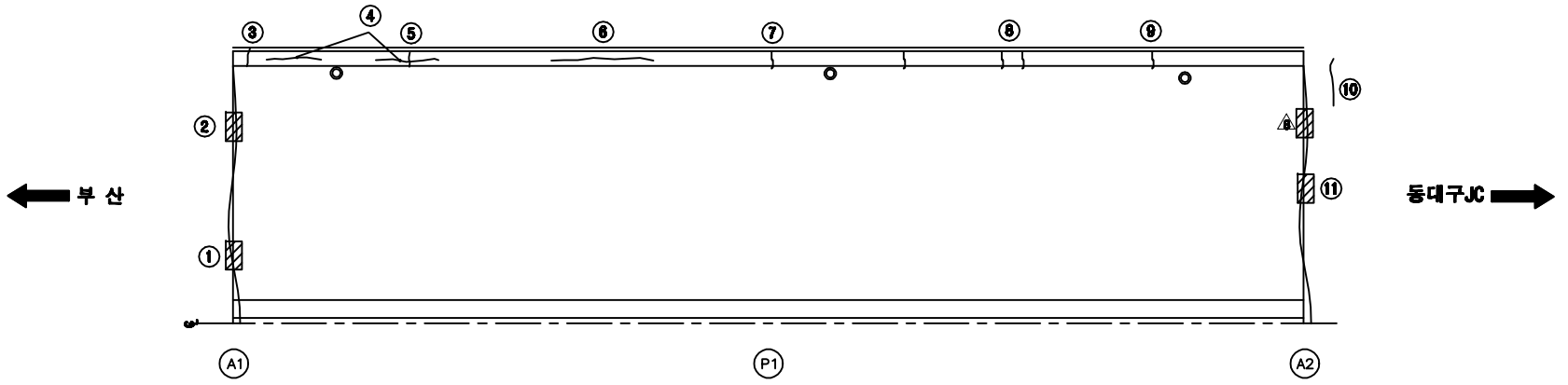

KEY PLAN

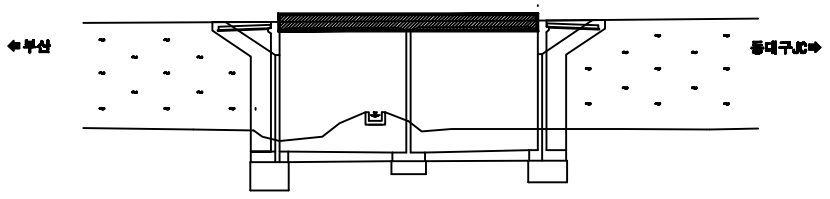

SECTION

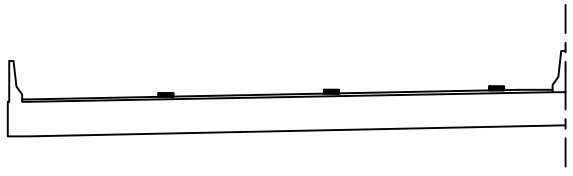

용 역 명	2015년 하반기 시설물 안전점검용역(3구간 정기점검)
과업기간	2015. 08. 05 ~ 2015. 12. 31
발 주 처	신대구부산고속도로주식회사
용 역 사	(주)아워브레인 OUR BRAIN CO.,LTD
도면번호	006

ID:용계1교(부산)-바닥판하면

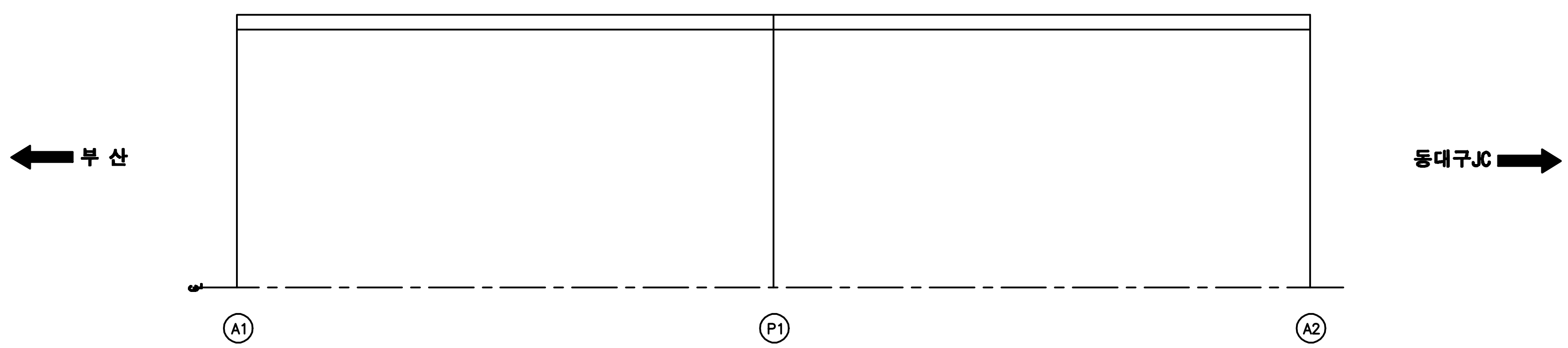

보수이력
기존균열
신규균열
보수부위재균열
보 수(기보수)
보 수(11. 상반기)
보 수(11. 하반기)
보 수(12. 상반기)
보 수(12. 하반기)
보 수(13. 상반기)
보 수(13. 하반기)
보 수(14. 상반기)
보 수(14. 하반기)
보 수(15. 상반기)
보 수(15. 하반기)

손 상 현 황 표

번호	신(N) 구(P)	손상내용	손상현황						결함상태	손상물량	비고
			폭	길이	너비	물량	단위	개소			

주) 손상의 폭과 길이는 m 이며, 단 균열의 폭은 mm 임

KEY PLAN

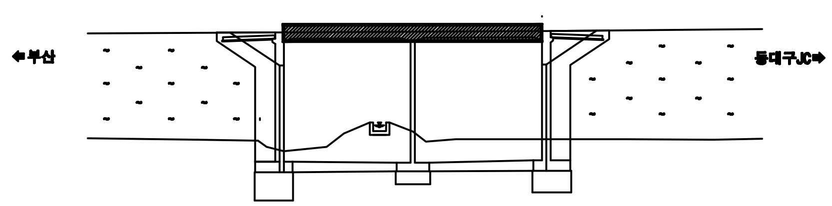

SECTION

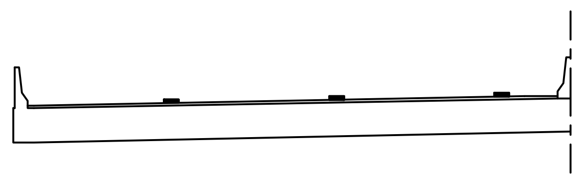

용 역 명	2015년 하반기 시설물 안전점검용역(3구간 정기점검)
과업기간	2015. 08. 05 ~ 2015. 12. 31
발 주 처	신대구부산고속도로주식회사
용 역 사	(주)아워브레인 OUR BRAIN CO.,LTD
도면번호	007

ID:용계1교(부산)-교대 A1

보 수 이 력

- 기 존 균 열
- 신 규 균 열
- 보수부위재균열
- 보 수(기보수)
- 보 수(11. 상반기)
- 보 수(11. 하반기)
- 보 수(12. 상반기)
- 보 수(12. 하반기)
- 보 수(13. 상반기)
- 보 수(13. 하반기)
- 보 수(14. 상반기)
- 보 수(14. 하반기)
- 보 수(15. 상반기)
- 보 수(15. 하반기)

손 상 현 황 표

번호	신(N)구(P)	손상내용	손상현황						결함상태	손상물량	비고
			폭	길이	너비	물량	단위	개소			
1	구	보강토 옹벽 이격		6.0		6.00	m	1		6.00	

주) 손상의 폭과 길이는 m 이며, 단 균열의 폭은 mm 임

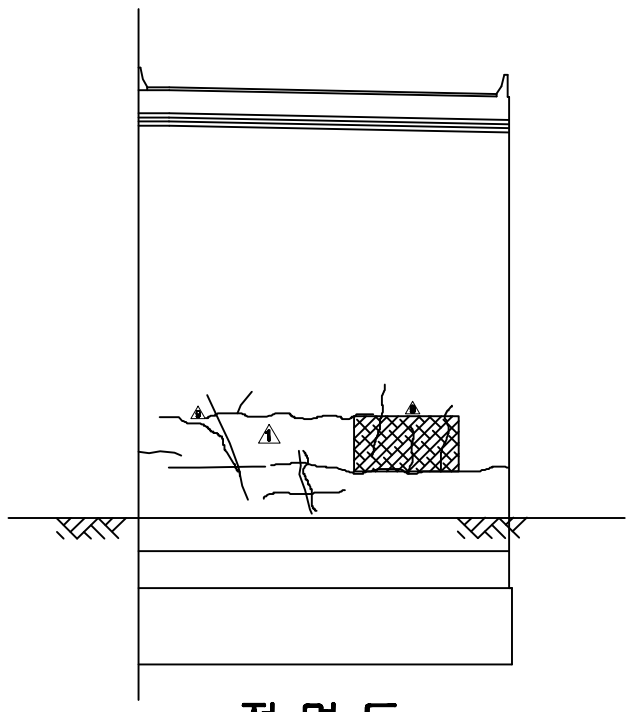

정 면 도

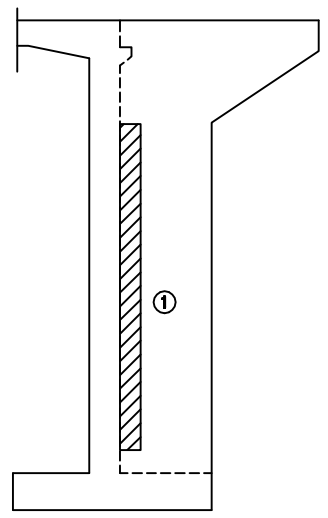

날개벽(우측)

KEY PLAN

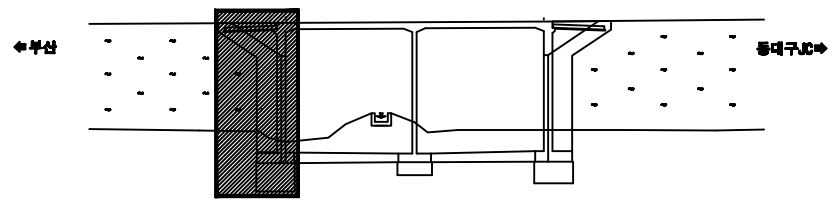

SECTION

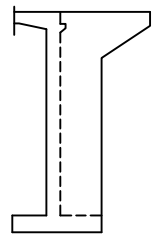

용 역 명	2015년 하반기 시설물 안전점검용역(3구간 정기점검)
과업기간	2015. 08. 05 ~ 2015. 12. 31
발 주 처	신대구부산고속도로주식회사
용 역 사	(주)아워브레인 OUR BRAIN CO.,LTD
도면번호	008

ID:용계1교(부산)-교대 A2

보 수 이 력

- 기 존 균 열
- 신 규 균 열
- 보수부위재균열
- 보 수(기보수)
- 보 수(11. 상반기)
- 보 수(11. 하반기)
- 보 수(12. 상반기)
- 보 수(12. 하반기)
- 보 수(13. 상반기)
- 보 수(13. 하반기)
- 보 수(14. 상반기)
- 보 수(14. 하반기)
- 보 수(15. 상반기)
- 보 수(15. 하반기)

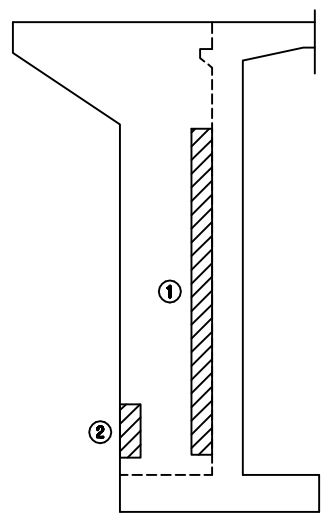

날개벽(좌측)

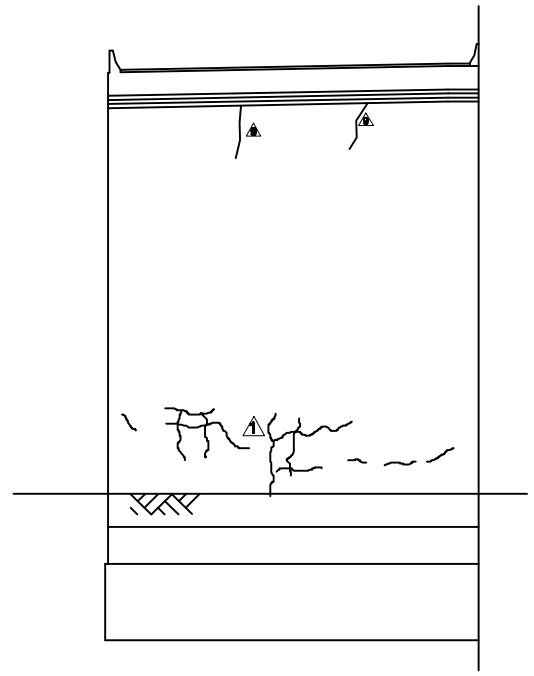

정 면 도

손 상 현 황 표

번호	신(N)구(P)	손상내용	손상현황						결함상태	손상물량	비고
			폭	길이	너비	물량	단위	개소			
1	구	보강토 옹벽 이격		6.0		6.00	m	1		6.00	
2	구	배수관 길이부족				1.00	EA	1		1.00	

주) 손상의 폭과 길이는 m 이며, 단 균열의 폭은 mm 임

KEY PLAN

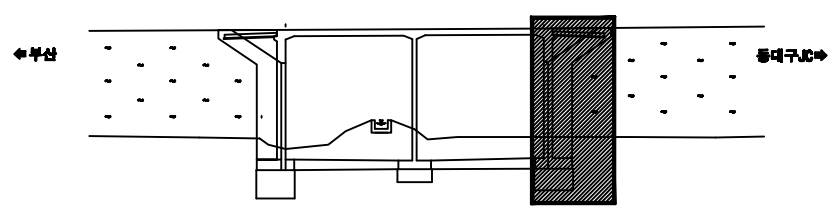

SECTION

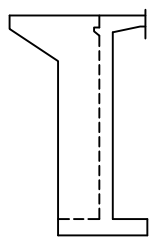

용 역 명	2015년 하반기 시설물 안전점검용역(3구간 정기점검)
과업기간	2015. 08. 05 ~ 2015. 12. 31
발 주 처	신대구부산고속도로주식회사
용 역 사	(주)아워브레인 OUR BRAIN CO.,LTD
도면번호	009

ID:용계1교(부산)-교각 P1

보수이력

- 기존균열
- 신규균열
- 보수부위재균열
- 보수(기보수)
- 보수(11. 상반기)
- 보수(11. 하반기)
- 보수(12. 상반기)
- 보수(12. 하반기)
- 보수(13. 상반기)
- 보수(13. 하반기)
- 보수(14. 상반기)
- 보수(14. 하반기)
- 보수(15. 상반기)
- 보수(15. 하반기)

손 상 현 황 표

번호	신(N) 구(P)	손상내용	손상현황						결함 상태	손상 물량	비고
			폭	길이	너비	물량	단위	개소			

주) 손상의 폭과 길이는 m 이며, 단 균열의 폭은 mm 임

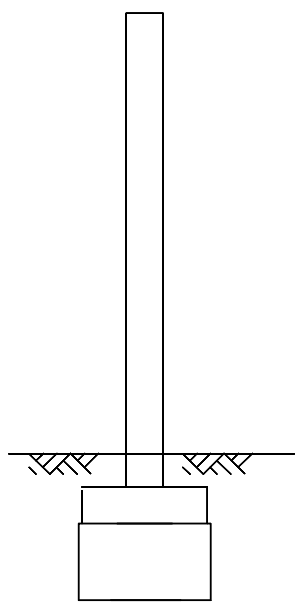

측면도(좌측)

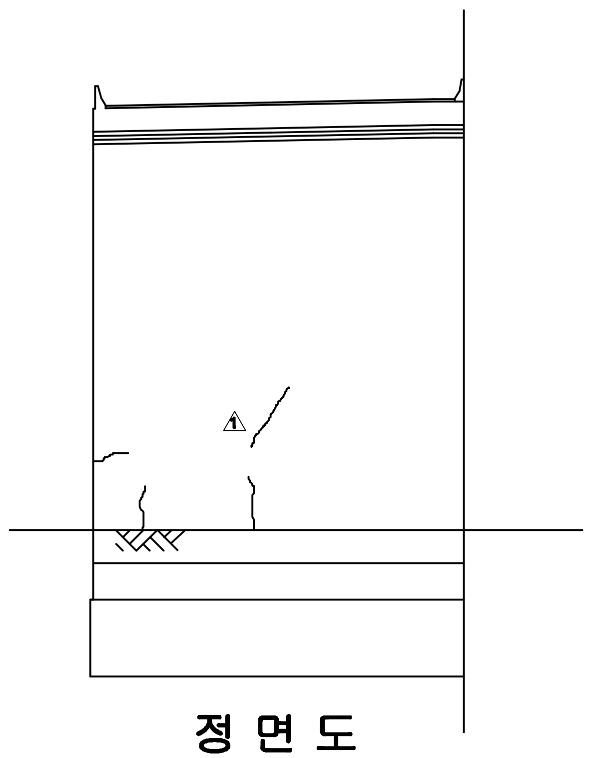

정 면 도

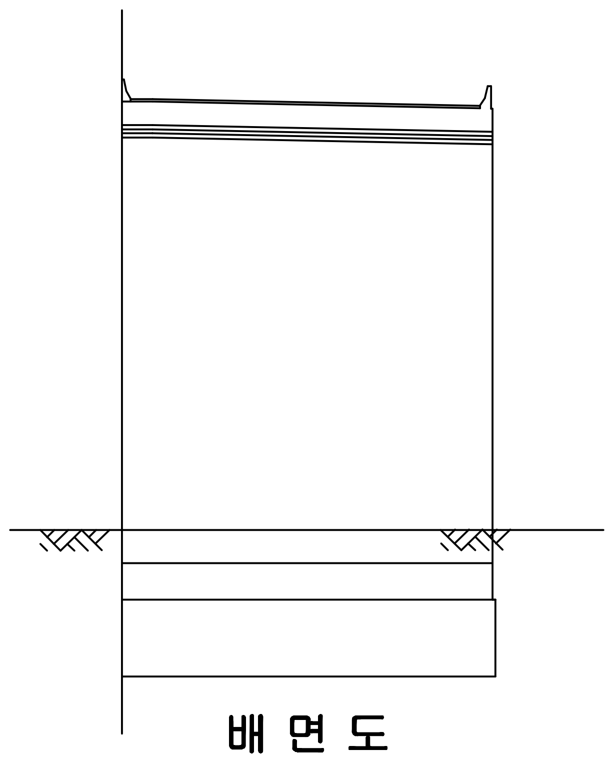

배 면 도

KEY PLAN

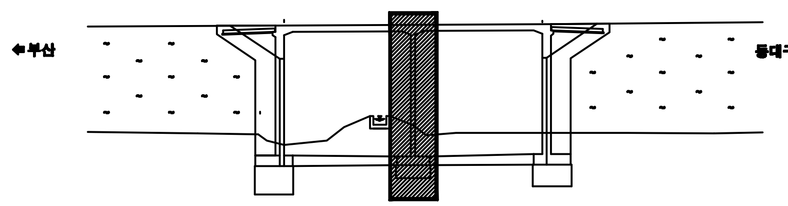

SECTION

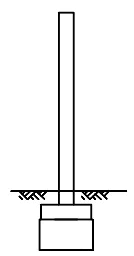

용 역 명	2015년 하반기 시설물 안전점검용역(3구간 정기점검)
과업기간	2015. 08. 05 ~ 2015. 12. 31
발 주 처	신대구부산고속도로주식회사
용 역 사	(주)아워브레인 OUR BRAIN CO.,LTD
도면번호	010